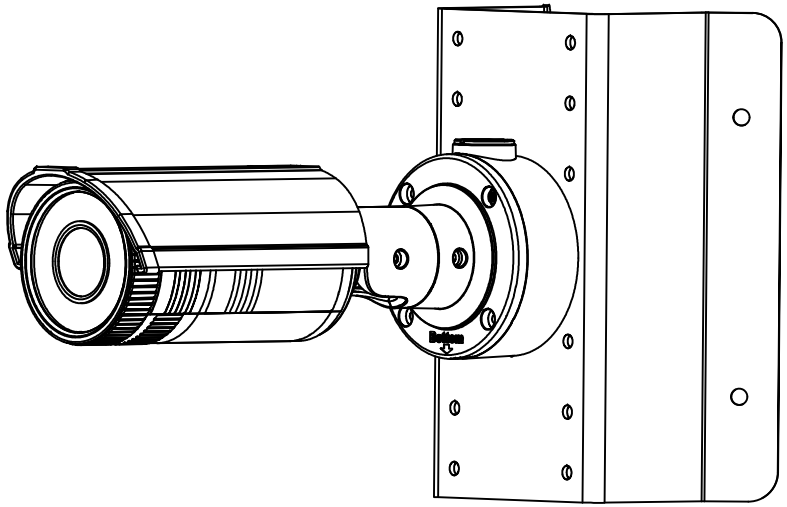

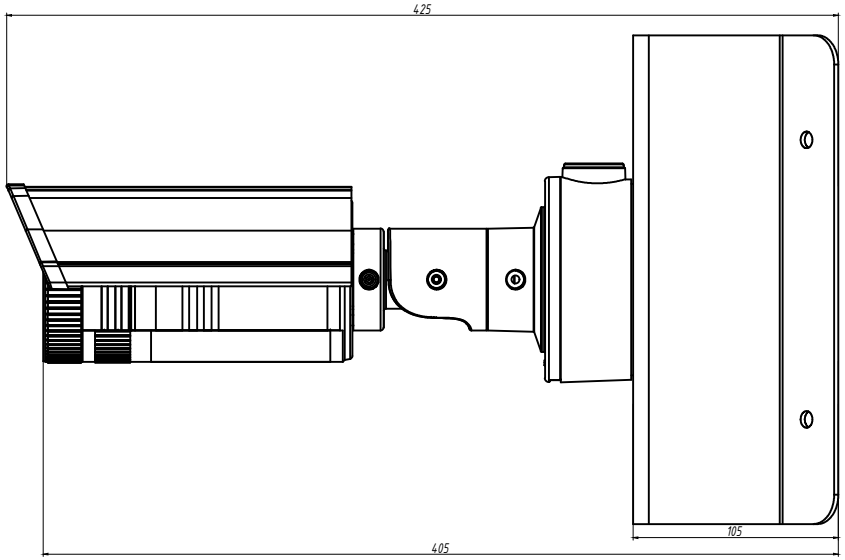
425
405
105

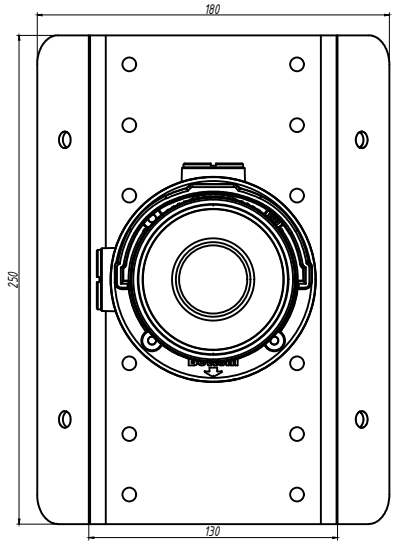
180
250
130

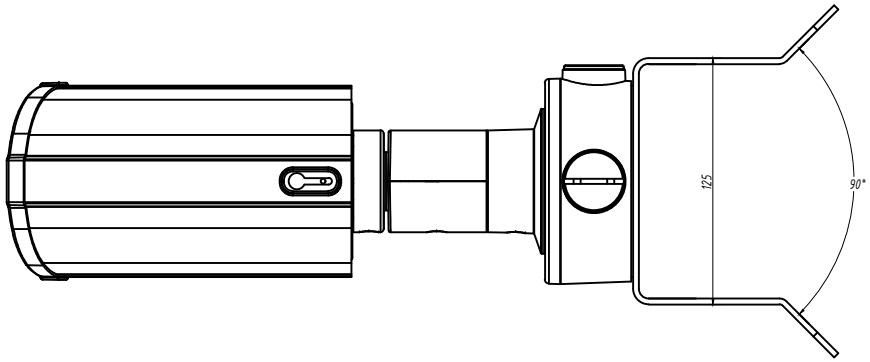
125
90°