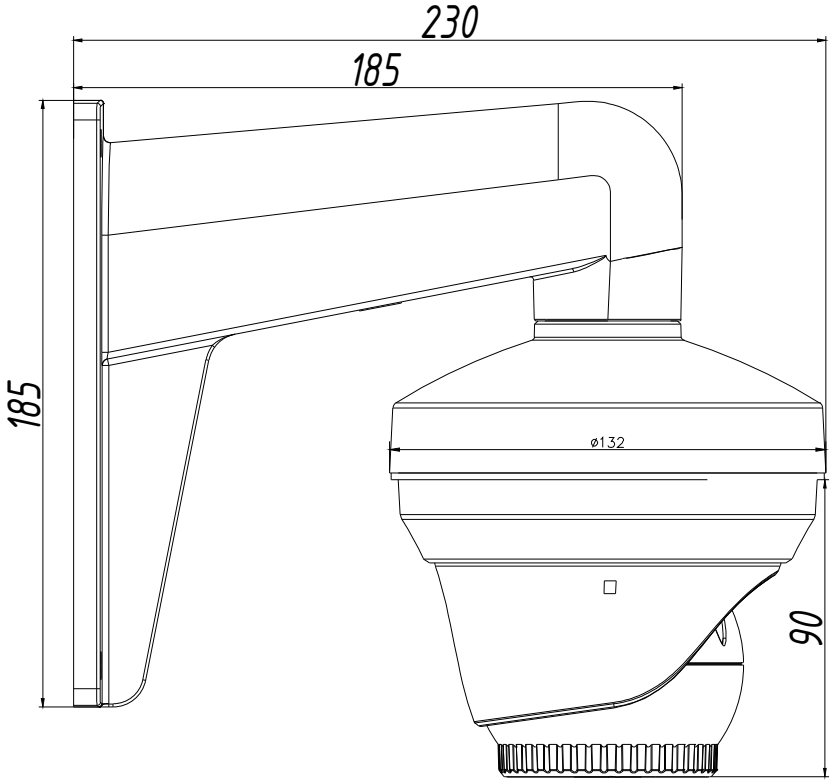
230
185
185
ø132
90

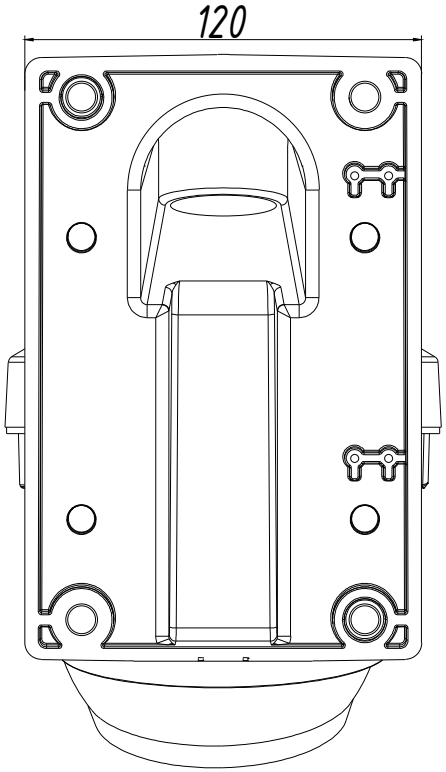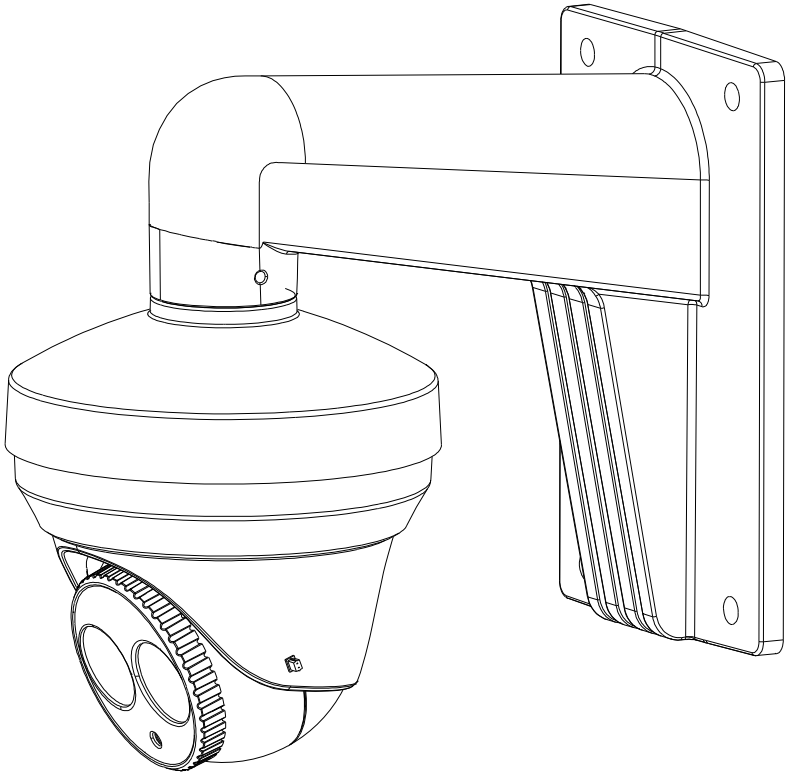
120