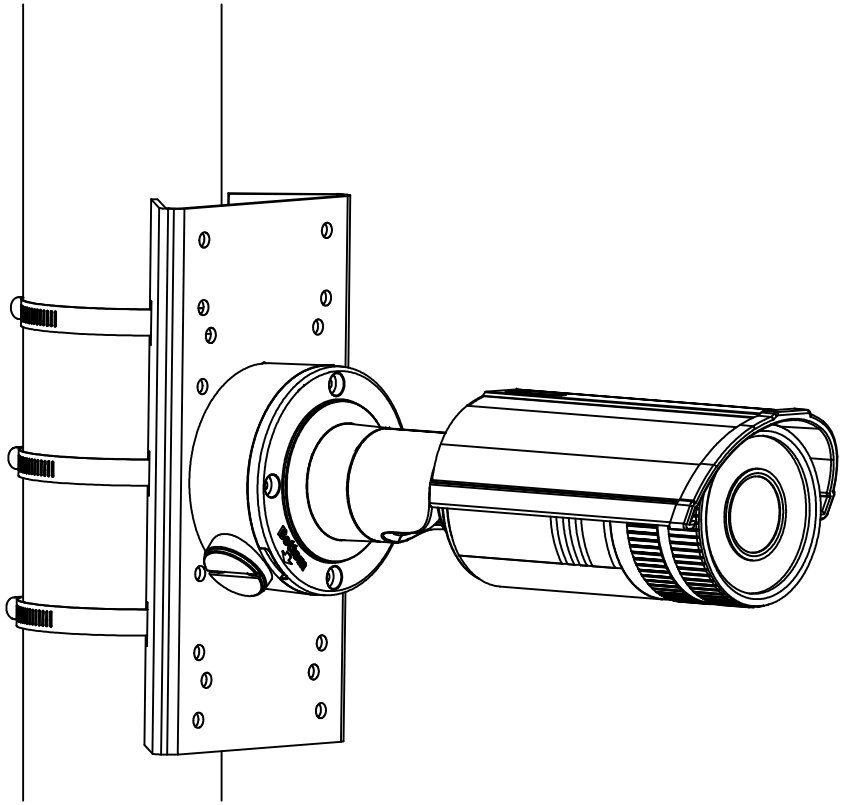

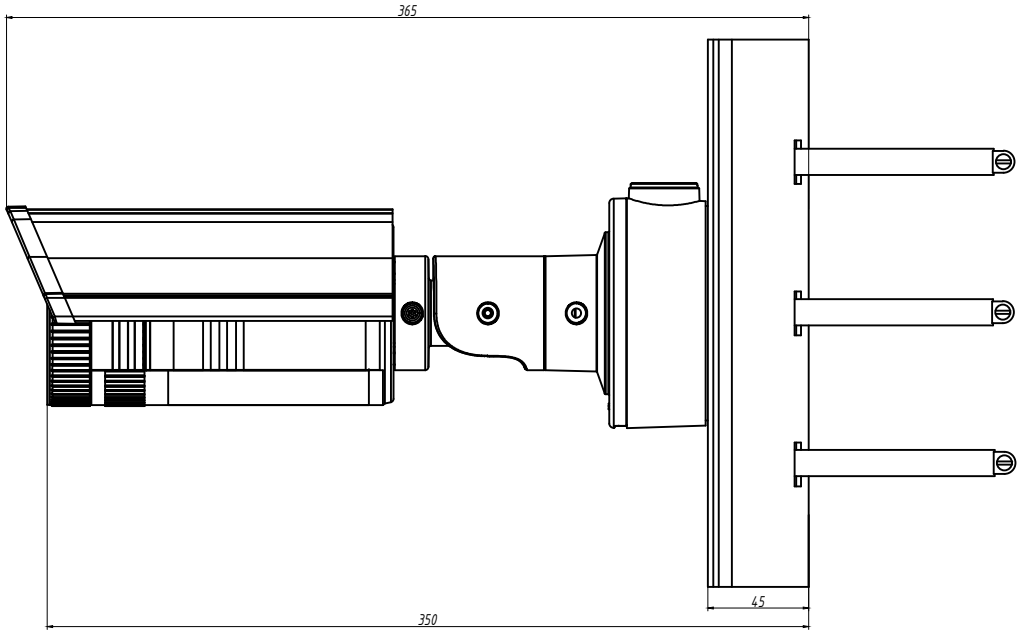
365
350
45

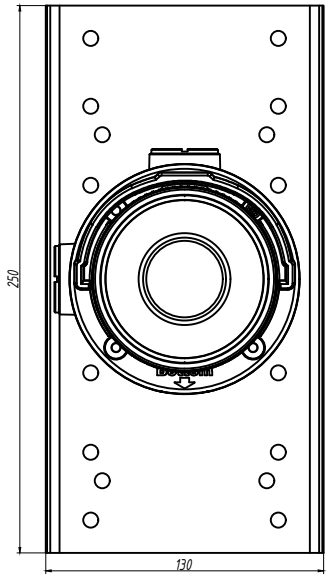
250
130

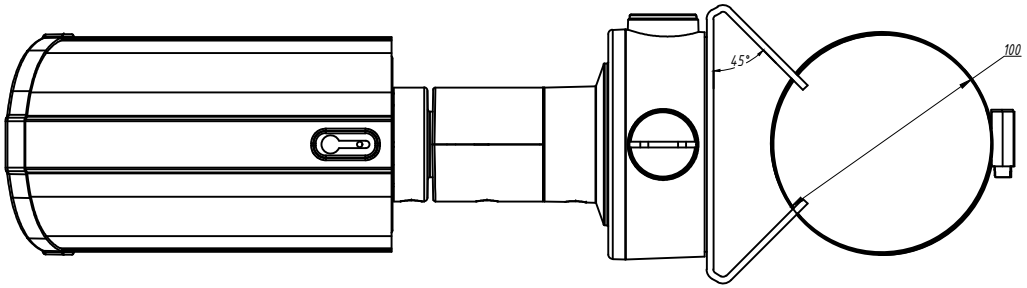
45°
100